CONNECTION PIPE RUN OVER THE RETAINING WALL
බෙදාහැරීමේ නළය පැති බැම්ම මත පිහිටන අවස්ථාවකදී

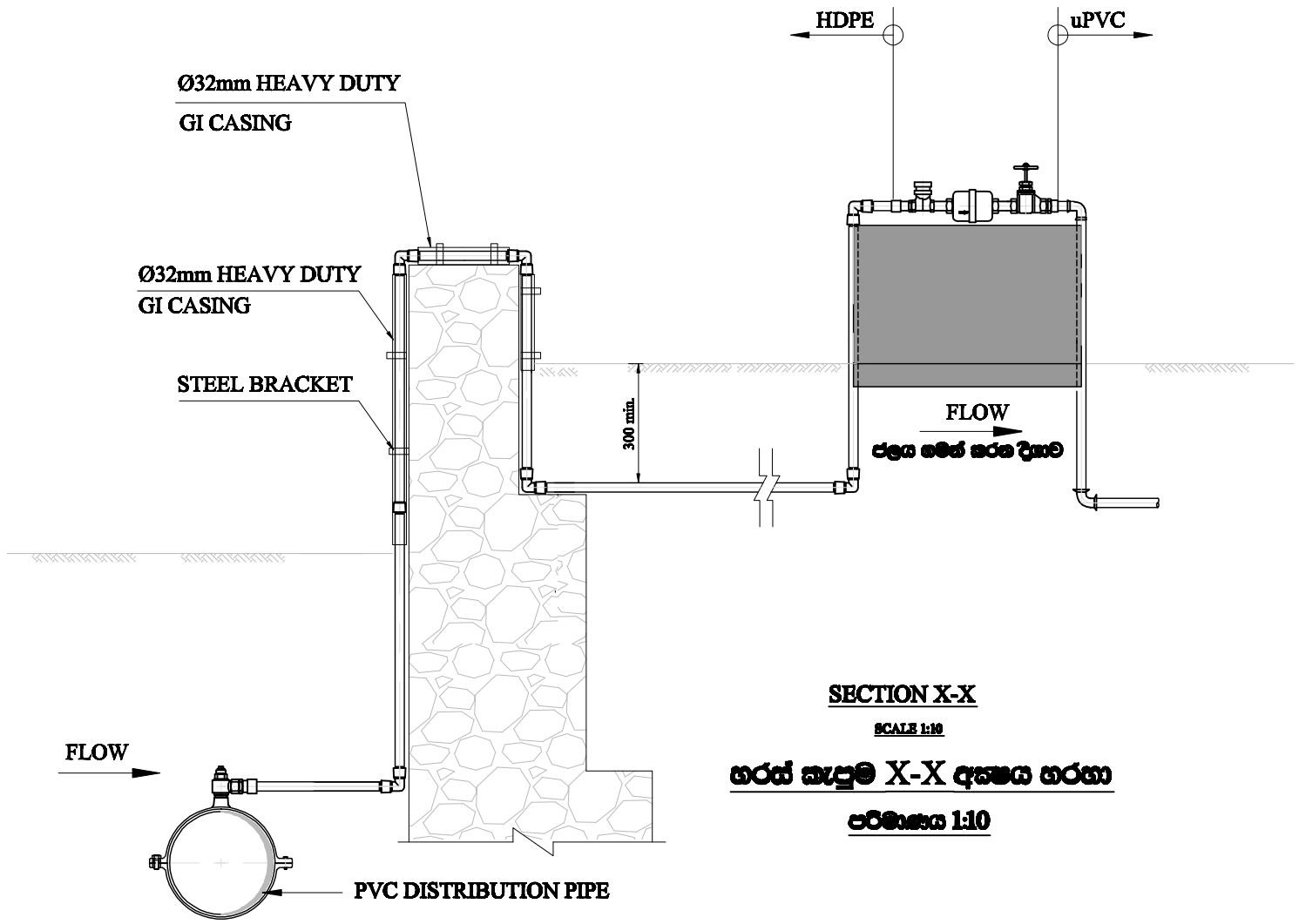

SECTION X-X

SCALE 1:10

හරස් කැපුම X-X අක්ෂය හරහා

පරිමාණය 1:10

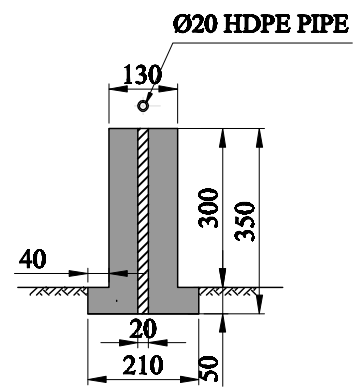

SECTION Y-Y

SCALE 1:10

හරස් කැපුම Y-Y අක්ෂය හරහා

පරිමාණය 1:10

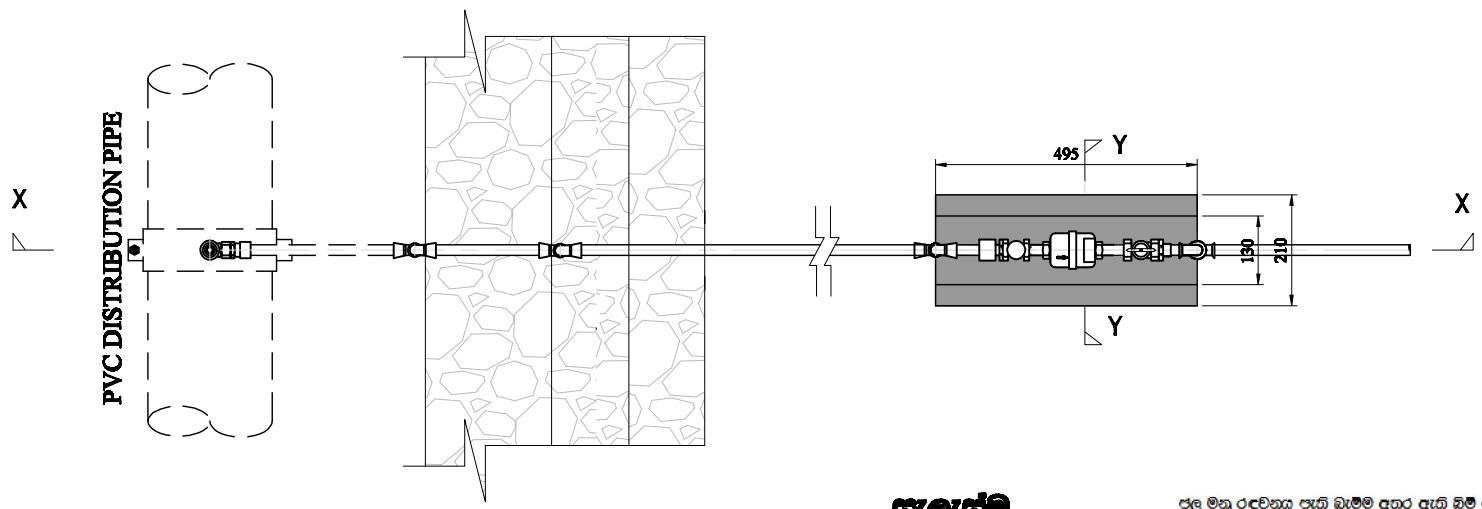

PLAN

SCALE 1:10

සැලැස්ම

පරිමාණය 1:10

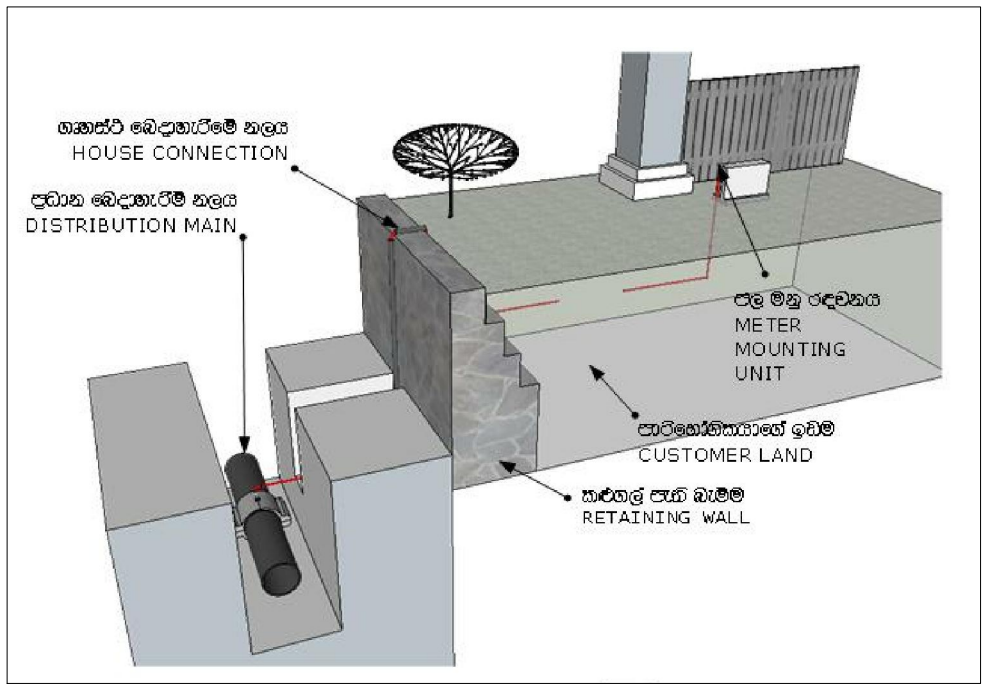

ජල මනු රඳවනය පැති බැම්ම අතර ඇති බිම් ප්‍රමාණයේ ඇති පසේ ස්වභාවය මත හා එම ඉඩ ප්‍රමාණයේ වාහන මගින් හෝ වෙනත් පරිබාහිර බරක් නොයෙදෙන අවස්ථාවක අදාල කොටසේ ජල නලයට ඇති ගැඹුර අඩියක් (මි. මී. 300) වුවද සෘහ්

එසේ නොවන අවස්ථාවලදී අංක 05 සිතියමේහි සඳහන් පරිදි ජල නල එළිය යුතුය

PLOTTING SCALE - A2 = 1:1

CLIENT: NATIONAL WATER SUPPLY & DRAINAGE BOARD	PROJECT: GREATER KANDY WATER SUPPLY PROJECT -	NO.	REVISION	BY	CHECKED	DATE	TITLE: ගෘහස්ථ ජල මනු ස්ථාපිත සැලසුම් විස්තරය - බෙදාහැරීමේ නළය පැති බැම්ම මත පිහිටන අවස්ථාවකදී	
							DESIGNED: Rasika	DRAWN: Madhika
							CHECKED: Kishan	DPD (GKWSP)
							CE(NRW): W. A. Ranjith Pasuckanna	AGM (P&D):
							PD (GKWSP) P.H. Sarath Gamini	CE (P&D)
							DGM (P&D):	SCALE: 1:10
							DATE: 01-11-2012	DRAWING NO.: GKWSP-STD-HC-03